Que-tech
Partner in comfort

Indirecte afleverset

Comfort - EVCP

Algemene beschrijving Comfort-EVCP

De Comfort-Line Comfort-EVCP levert optimale prestaties in nieuwbouw en renovatie projecten, die zijn aangesloten op een centraal warmtedistributienet (complex-, blok-, wijk- of stadsverwarming)

Functies

- Bereiden van warmtapwater
- Indirecte levering van centrale verwarming
- Registreren van de afgenomen energie
- Hydraulische scheiding tussen primair en secundair verwarmingssysteem.

Specifieke kenmerken

Verkrijgbaar in CW 4 & CW 5 & CW 6

Geschikt voor een primaire aanvoer temperatuur van ≥ 63°C

De afmeting voldoet aan de standaard afmeting conform de NEN2768, IWUN 06285 & IWUN 06283

RVS leidingwerk met Kiwa keur

Dubbelwandige warmtewisselaar met Kiwa keur

Innovatieve EPP isolatie box voor minimale stilstandsverliezen

Uiterst compacte bouwwijze met hoogwaardige materialen

Geïntegreerde elektronische warmhoud functie

Levensduur van de afleverset > 20 jaar

Verwarming

Bij warmtevraag op de ruimtethermostaat, indien geen tapwater vraag, wordt de pomp geactiveerd waardoor de warmte (energie) naar de binneninstallatie wordt getransporteerd. Afhankelijk van de berekende aanvoerwater-temperatuur wordt de 2-wegregelafsluiter aangestuurd door de regelaar.

De aanvoertemperatuur wordt constant gehouden door de regelafsluiter. Voor het waterzijdig beveiligen van de binnen installatie, dient een drukexpansievat, druk-overstortventiel, manometer, vul- en aftapkraan buiten de warmte-unit te worden aangebracht.

Warmtapwater

Bij warmwatervraag vanaf >1,5 liter per minuut, wordt door de Vortex stromingssensor een signaal naar de regelaar gestuurd. De regelaar sluit hierbij direct de 2-wegregelafsluiter en berekend aan de hand van dit signaal de optimale openingspositie van de 2-wegregelafsluiter. De benodigde hoeveelheid water stroomt door de primaire zijde van de warmtewisselaar en verwarmt het koude tapwater aan de secundaire zijde tot de gewenste warmwatertemperatuur van ca. 60 graden.

Na het beëindigen van de warmwater vraag wordt de 2-wegregel-afsluiter gesloten en de 2-wegregelafsluiter weer geopend, indien er op dat moment warmtevraag is van de ruimtethermostaat.

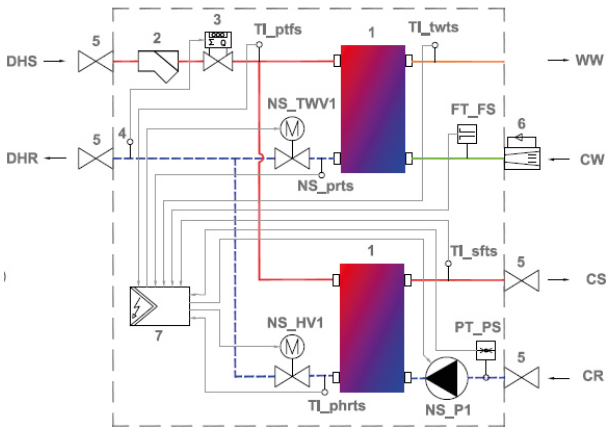

1	Warmtewisselaar
2	Y-filter
3	Energiemeter (passtuk)
4	Kogelkraan ¾”
6	Reduceer
7	Temperatuurregelaar
DHR	Primair retour
DHS	Primair aanvoer
CW	Koudwater
WW	Warmwater
CS	CV aanvoer
CR	CV retour

FT_FS	Stroomsensor
TI_twts/ptfs/ prts/phrts/sfts	temperatuursensor
NS_TWV1/HV1	2 weg klep + actuator
PT_PS	Druksensor
NS_P1	Pomp

Energiemeting

In de aanvoer van de afleverset is een universeel passtuk opgenomen voor het plaatsen van een energiemeter. Deze is geschikt voor een flowdeel van ¾” buiten draad x 110 mm. In de retour is een afgedopt aansluitpunt opgenomen voor het monteren van de retour-temperatuuropnemer.
De aanvoertemperatuuropnemer dient in het flowdeel van de energie-meter gemonteerd te worden.

Warmhoudfunctie

Indien er geen warm tapwatervraag is dan wordt door de geïntegreerde warmhoudfunctie de warmtewisselaar op een door de operator gewenste temperatuur (bijv. 50°C) gehouden. Hierdoor wordt de toestelwachttijd tot een minimum gereduceerd.

Technische gegevens Comfort-EVCP

Que-tech Type

CW-klasse	CW 4	CW 5	CW 6a	CW 6b
Ontwerp [l/min]	7,5	9	12,5	16,5
Max. vermogen [kW]	26	31	43	53
Drukverlies in de unit ca [kPa]	18	23	39	45

Verwarming (t.b.v. binneninstallatie)

Warmwatertemperatuur(°C)	63 - 95
Drukklasse (kPa)	1000
Regeling	Drukverschilregelaar
Kvs waarde drukverschilregelaar	2,9 m^3/h
Drukverschil t.b.v. woonhuisinstallatie (instelbaar)	5 kPa – 25 kPa, set-point af fabriek 10 kPa

Tapwater

Drukklasse ontwerp	PN10
Tapwatertemperatuur (instelbaar)	45 - 70 °C
Maximale werkdruk	6 bar
Ontwerp gegevens warmtewisselaar	Tapwater 10°C – 60°C Primair >63°C – 35°C

Primair systeem

Aanvoerwater temperatuur t.b.v. verwarmen (*C)	63-95°C
Aanvoerwater temperatuur t.b.v. koelen (*C)	n.v.t.
Drukklasse (kPa)	1000
Drukverschil min. – max.	50 kPa – 250 kPa

Eisen m.b.t. de waterkwaliteit

Chloride content [mg/l]	Max. 100
Geleidbaarheid	< 500 µS/cm
Algemeen	KEMA richtlijnen voor stadsverwarmingswater 33476-FFP-94-4055A

Afmetingen & Aansluitingen

Breedte x diepte x hoogte (excl. Beugel) (mm)	590 x 205 x 404
Gewicht (kg)	16
Warmte aansluitingen	¾“ wartel, vlak dichtend
Tapwater aansluitingen	Warmwater 15 mm clamp coldwater 15 mm clamp
Elektrisch aansluitingen	230 VAC, 50 Hz
Thermostaat aansluitingen	N/A
Passtuk energiemeter	DN15, ¾“ vlak dichtend, Inbouwlengte 110mm
Stilstand verlies	ca. 28 W

Onze andere producten

AqoClick

De perfecte oplossing voor de overdracht van warmte in uw kantoor- of bedrijfspand is de unieke, kant-en-klare warmte overdrachtstation 'AqoClick'. Aqoclick is geschikt voor vermogens tot 200KW!

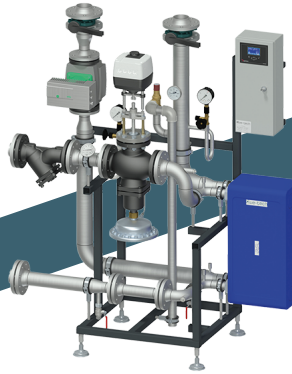

Economy-Line

Onze Economy-Line warmte overdrachtstations (WOS/IWAS) bestaan uit 10 standaard types variërend tussen de 200kW tot 3200kW, grotere vermogens zijn op aanvraag mogelijk.
Onze overdrachtstations zijn speciaal ontworpen om te plaatsen in warmte distributiesystemen zoals o.a. stadsverwarming.

Skidbouw

Wij ontwerpen en bouwen uw skid met hoogwaardige componenten en materialen, op basis van uw wensen en specificaties.

Daarna wordt er uitvoerig getest en leveren we uw skid bedrijfsklaar af.

Ontzorgproces

Que-tech heeft een duidelijk proces waarbij we u volledig kunnen ontzorgen.

Initiatie → **Realisatie** → **Levering** → **In bedrijfstelling**

Initiatie

Tijdens de initiatiefase verwerken wij de klantaanvraag tot een ontwerp. Het ontwerp wordt op basis van uw wensen en specificaties gemaakt waarna deze uitvoerig met u wordt doorgenomen.
Eventuele aanpassingen worden in het ontwerp meegenomen waarna u het definitieve akkoord geeft.

Realisatie

Tijdens de realisatiefase produceren wij op basis van het goedgekeurd ontwerp de installatie voor de klant waarna deze uitvoerig wordt gecontroleerd en getest op de kwaliteit en werking. Pas als de installatie alle testen heeft doorstaan krijgt deze een uniek serienummer en wordt gereed gemaakt voor transport.

Levering

De levering betreft op uw (project) locatie en wordt door vakkundig personeel gepositioneerd. De situatie wordt voor levering goed met u doorgenomen zodat gezorgd kan worden voor eventueel benodigde veiligheids- of hulpmiddelen. Het uitgangspunt is om de plaatsing altijd zo veilig en efficiënt mogelijk te laten verlopen.

In bedrijfstelling

Voor de in bedrijfstelling werken mij met gekwalificeerd en gecertificeerd personeel.

Dé specialist in:

- **warmte- en koude afleverstations**
- **woningafleversets**
- **maatwerkoplossingen**

Door al onze ervaring kunnen wij gericht op uw wensen ingaan en hebben wij altijd een passende oplossing.

Wilt u meer weten?

Neem dan contact op met één van onze specialisten, zij staan u graag te woord.

SCAN ME

QUE-TECH B.V.

BELLSTRAAT 8
POSTBUS 700, 3840 AS HARDERWIJK
+31 (0)341 – 46 32 00
INFO@QUE-TECH.NL
WWW.QUE-TECH.NL