Que-tech
Partner in comfort

Warmte overdrachtstation AqoClick

Algemene beschrijving AqoClick

Het collectieve warmte-overdrachtstation aqoClick is een compact apparaat voor de indirecte verwarming van gebouwen.

Voordelen

- Vermogens afhankelijke regeling
- Primair en secundaire aansluitingen van boven en onder mogelijk
- Innovatieve isolatie
- Warmtewisselaar met grote thermische lengte
- Minimale installatie-inspanning ter plaatse
- Zeer compacte bouwwijze
- Optimale combinatie- en uitbreidingsmogelijkheden
- Innovatieve uitgebreide regelaar RM360

Functie

Het collectieve warmte overdrachtstation AqoClick is een compact apparaat voor de indirecte verwarming van gebouwen. Een koperen gesoldeerde roestvrijstalen platenwarmtewisselaar verwarmd alleen de hoeveelheid warmte die daadwerkelijk nodig is bij de klant.
Het verwarmingssysteem is hydraulisch gescheiden van het primaire warmtenet.

Toepassing

De componenten van het overdrachtstation zijn volledig gemonteerd en elektrisch aangesloten. De regeling kan op basis van aanvoer of retour temperatuur ingesteld worden. Tevens kan er op basis van een stooklijn (buitentemperatuur) en klantvraag geregeld worden.

De verwijderbare warmte-isolatiekap zorgt voor de verzegeling en dat alle warmtedragende componenten volledig geïsoleerd zijn.
De temperatuursensoren in de retourleiding aan de primaire zijde, evenals de secundaire aanvoerleiding, worden via thermowells rechtstreeks in het medium gemonteerd.

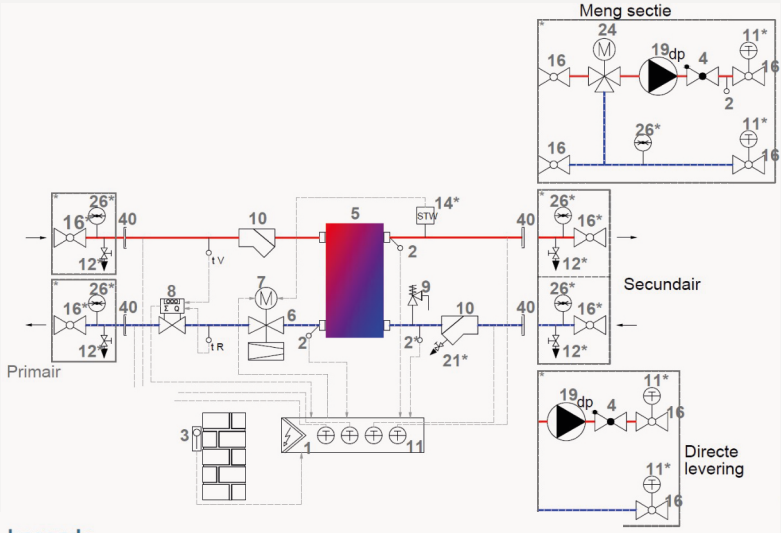

Legenda

1 Regelkast met RM360 regeling
2 Temperatuur voeler
3 Buiten temperatuur voeler
4 Terugslag ventiel
5 Platenwisselaar
6 Aandrijving
8 Warmtemeter
9 Veiligheidsventiel (overstort)
10 Filter
11 Thermometer
12 Ontluchter
14 Maximaal thermostaat
16 Afsluiter
19 Pomp
21 Aftap gelegenheid
24 3-weg regelklep
26 Manometer
40 Aansluiting station

* Optioneel

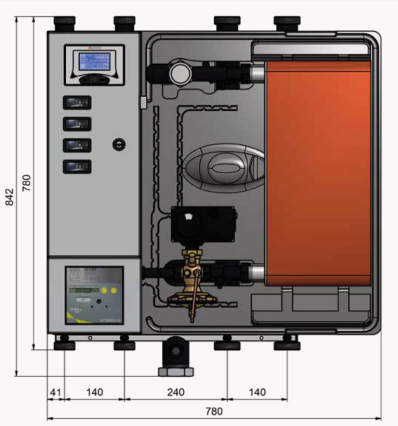

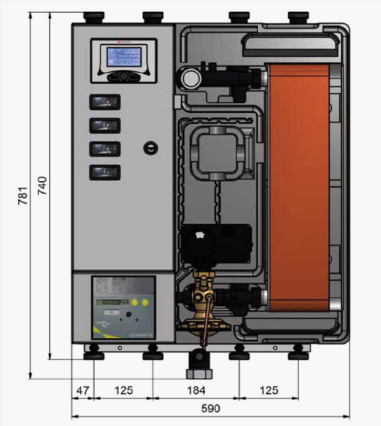

Technische gegevens AqoClick

AqoClick S (10 – 80 kW*)	primary	secondary
Flow temperature max.	130°C	120°C
Pressure rating PN	16 bar / 25 bar	10 bar
Rate of flow max.	1,5 m³/h	2,5 m³/h
Power at 20 K max. at 25 K max.	60 kW 75 kW	
Pressure loss dp max.	depends on the required temperature programme upon request	
Nominal Pipe Size	1“ / DW25	1“ / DW25
Connections flat sealing	5/4“ AG	5/4“ AG
Medium	Water	Water
electrical connection	230V 50 Hz	
Dimensions (WxHxD)	590 x 782 x 285 mm	
Weight	approx. 40 kg	
Control cabinet	IP 55	
Dirt trap mesh size	0.5 mm	0.5 mm
Heat meter	110 - 190 mm	
Approved based on Pressure Equipment Directive PED 97/23/EC		

AqoClick L (50 – 200 kW*)	primary	secondary
Flow temperature max.	130°C	120°C
Pressure rating PN	16 bar / 25 bar	10 bar
Rate of flow max.	3,5 m³/h	5.9 m³/h
Power at 20 K max. at 25 K max.	135 kW 170 kW	
Pressure loss dp max.	depends on the required temperature programme upon request	
Nominal Pipe Size	5/4“ / DW 32	6/4“ / DW 40
Connections flat sealing	6/4“ AG	2“ AG
Medium	Water	Water
electrical connection	230V 50 Hz	
Dimensions (WxHxD)	780 x 834 x 300 mm	
Weight	approx. 70 kg	
Control cabinet	IP 55	
Dirt trap mesh size	0.5 mm	0.5 mm
Heat meter	110 - 260 mm	
Approved based on Pressure Equipment Directive PED 97/23/EC		

Onze andere producten

Economy-Line

Onze Economy-Line warmte overdrachtstations (WOS/IWAS) bestaan uit 10 standaard types variërend tussen de 200kW tot 3200kW, grotere vermogens zijn op aanvraag mogelijk. Onze overdrachtstations zijn speciaal ontworpen om te plaatsen in warmte distributiesystemen zoals o.a. stadsverwarming.

Skidbouw

Wij ontwerpen en bouwen uw skid met hoogwaardige componenten en materialen, op basis van uw wensen en specificaties.
Daarna wordt er uitvoerig getest en leveren
we uw skid bedrijfsklaar af.

Ontzorgproces

Que-tech heeft een duidelijk proces waarbij we u volledig kunnen ontzorgen.

Initiatie → **Realisatie** → **Levering** → **In bedrijfstelling**

Initiatie

Tijdens de initiatiefase verwerken wij de klantaanvraag tot een ontwerp. Het ontwerp wordt op basis van uw wensen en specificaties gemaakt waarna deze uitvoerig met u wordt doorgenomen.
Eventuele aanpassingen worden in het ontwerp meegenomen waarna u het definitieve akkoord geeft.

Realisatie

Tijdens de realisatiefase produceren wij op basis van het goedgekeurd ontwerp de installatie voor de klant waarna deze uitvoerig wordt gecontroleerd en getest op de kwaliteit en werking. Pas als de installatie alle testen heeft doorstaan krijgt deze een uniek serienummer en wordt gereed gemaakt voor transport.

Levering

De levering betreft op uw (project) locatie en wordt door vakkundig personeel gepositioneerd. De situatie wordt voor levering goed met u doorgenomen zodat gezorgd kan worden voor eventueel benodigde veiligheids- of hulpmiddelen. Het uitgangspunt is om de plaatsing altijd zo veilig en efficiënt mogelijk te laten verlopen.

In bedrijfstelling

Voor de in bedrijfstelling werken mij met gekwalificeerd en gecertificeerd personeel.

Dé specialist in:

- **warmte- en koude afleverstations**
- **woningafleversets**
- **maatwerkoplossingen**

Door al onze ervaring kunnen wij gericht op uw wensen ingaan en hebben wij altijd een passende oplossing.

Wilt u meer weten?

Neem dan contact op met één van onze specialisten, zij staan u graag te woord.

SCAN ME

QUE-TECH B.V.

BELLSTRAAT 8
POSTBUS 700, 3840 AS HARDERWIJK
+31 (0)341 – 46 32 00
INFO@QUE-TECH.NL
WWW.QUE-TECH.NL